634 *Tod*

zanotta:

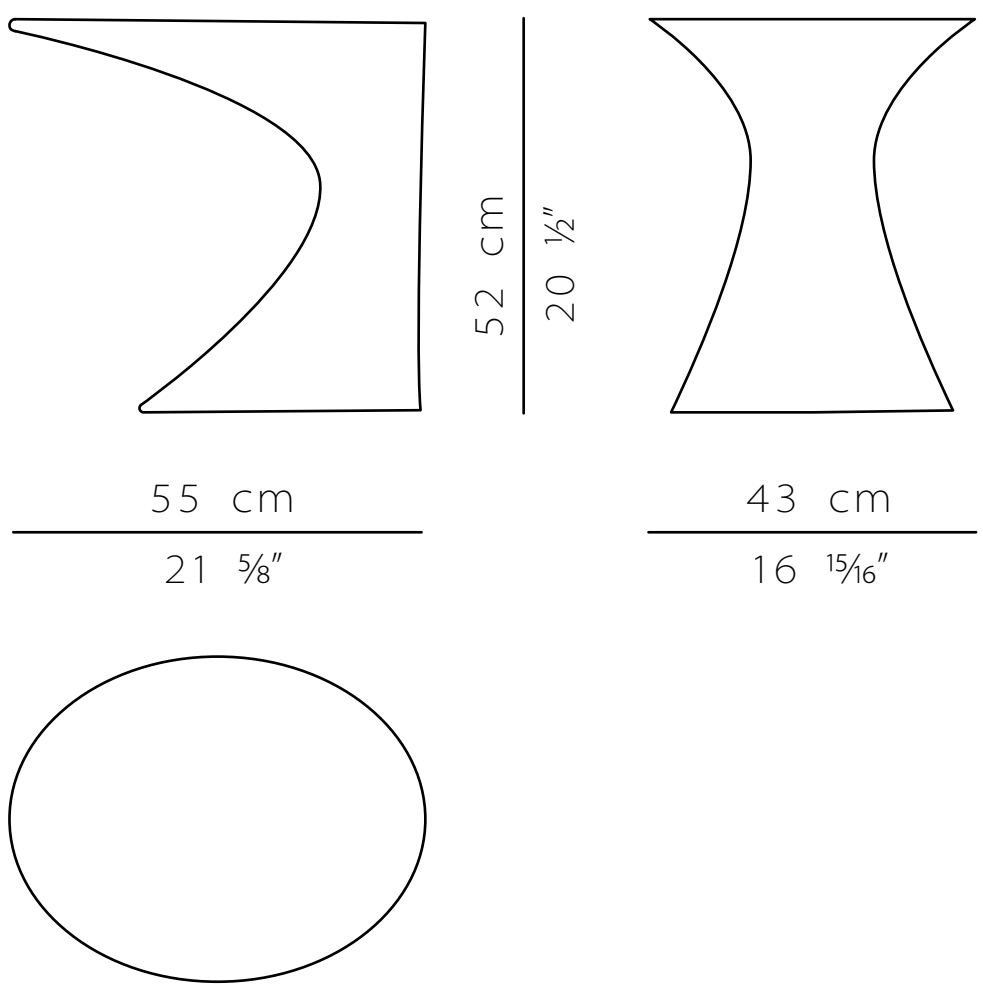

scala 1:10