360 *Servomuto*

zanotta:

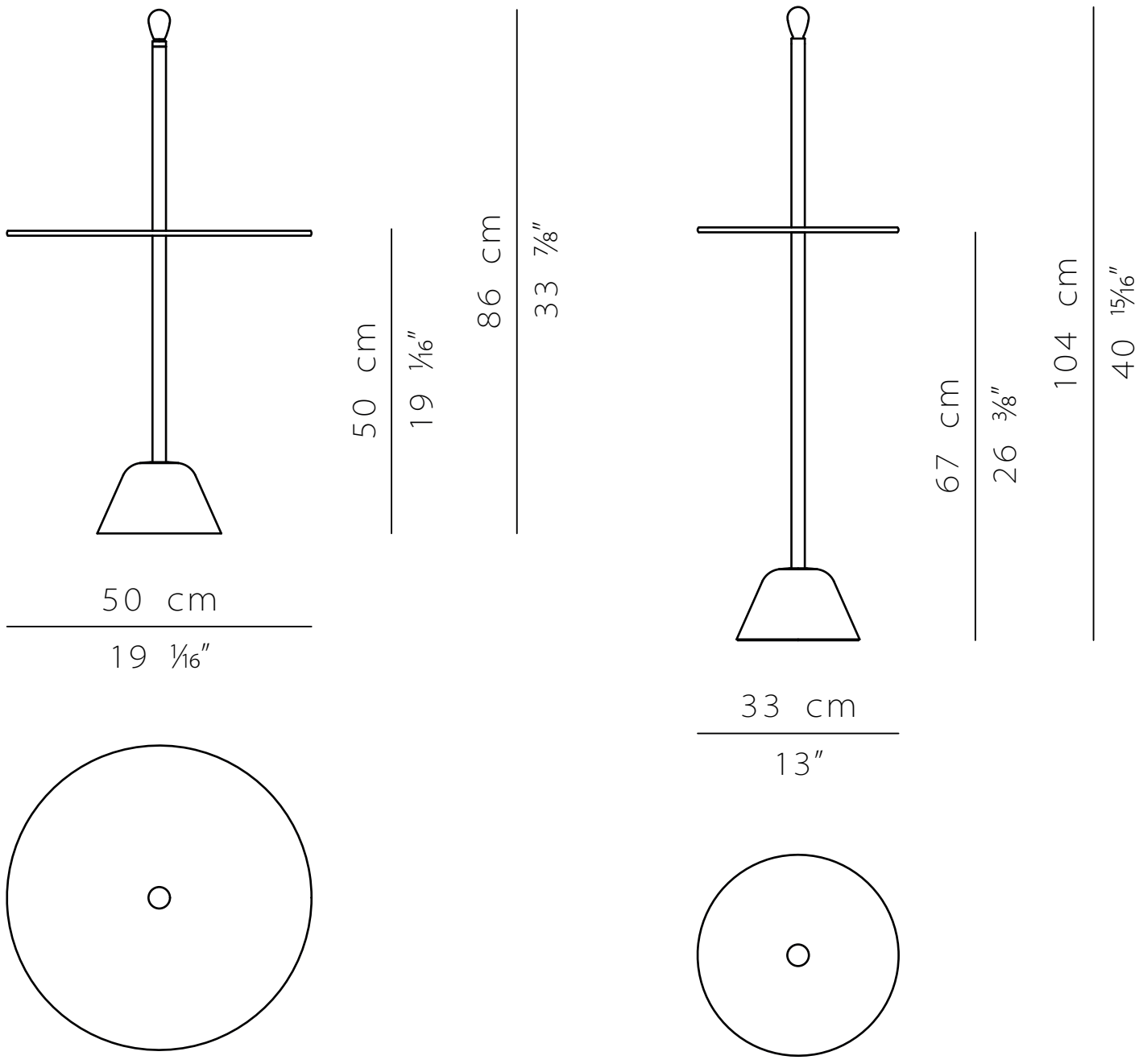

scala 1:10