631 *Tempo*

zanotta:

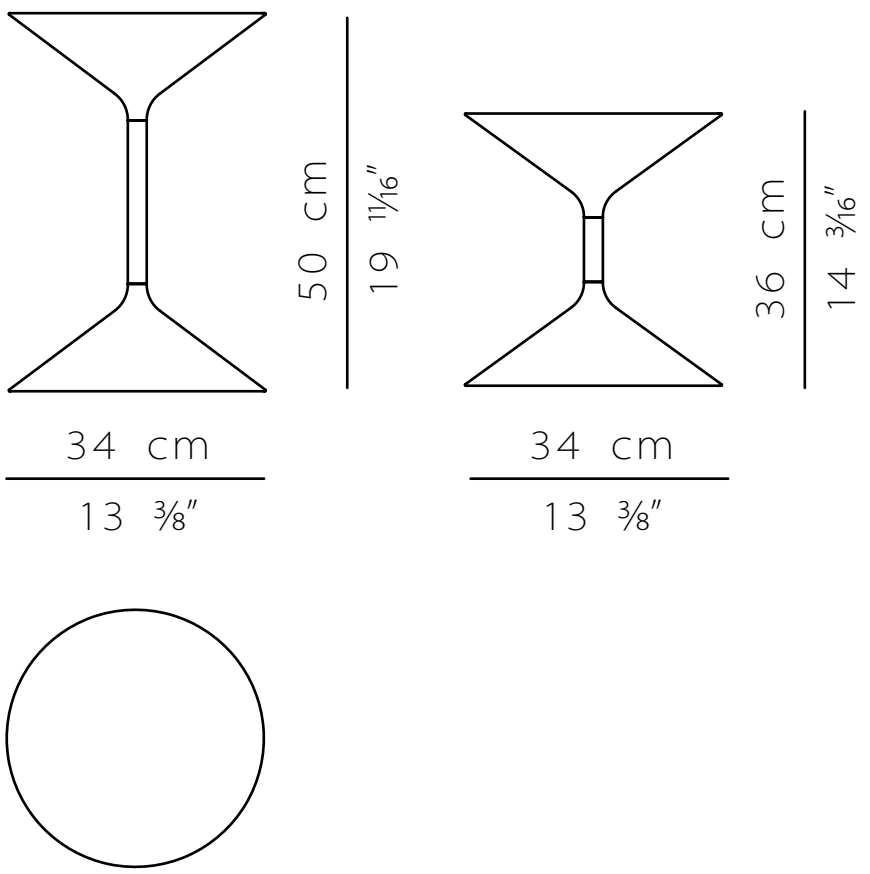

scala 1:10