632 *Toi*

zanotta:

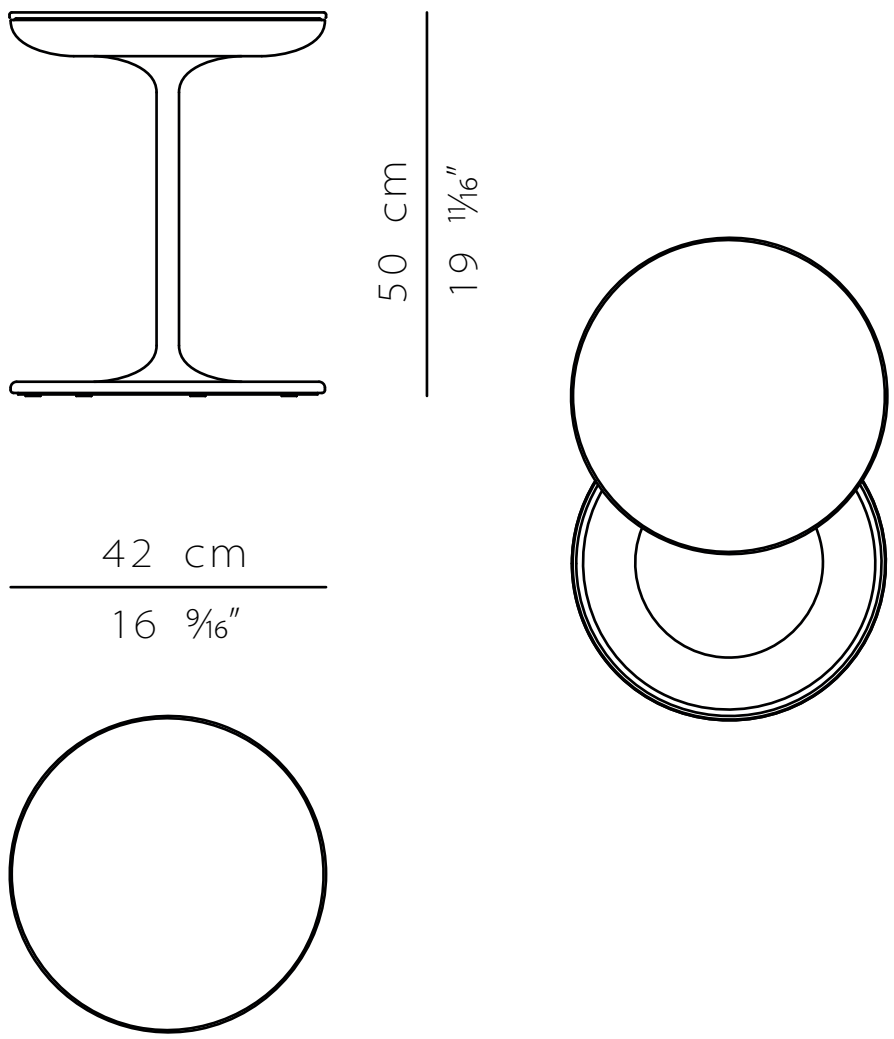

scala 1:10