2577 *Blanco*

zanotta:

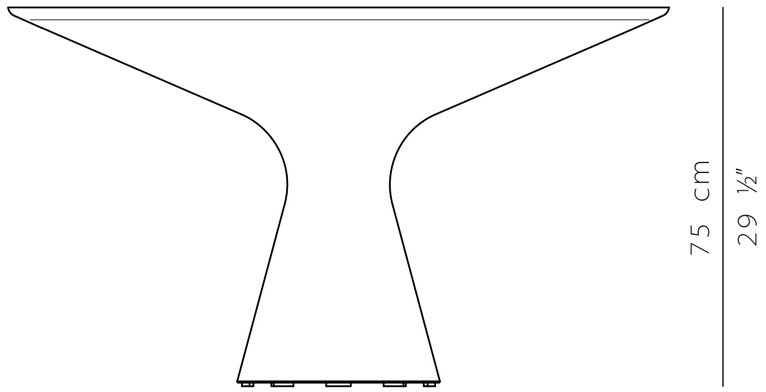

2577/C

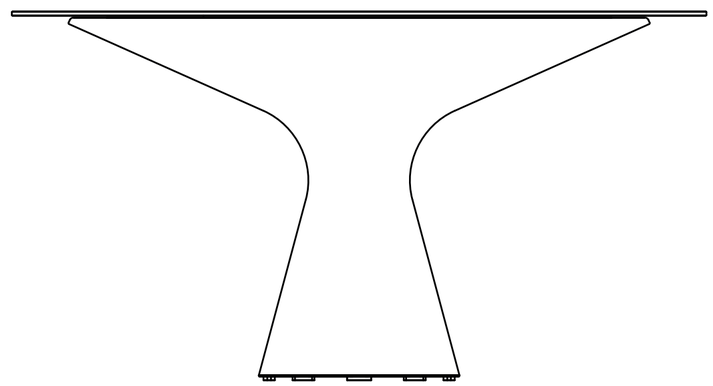

2577/C

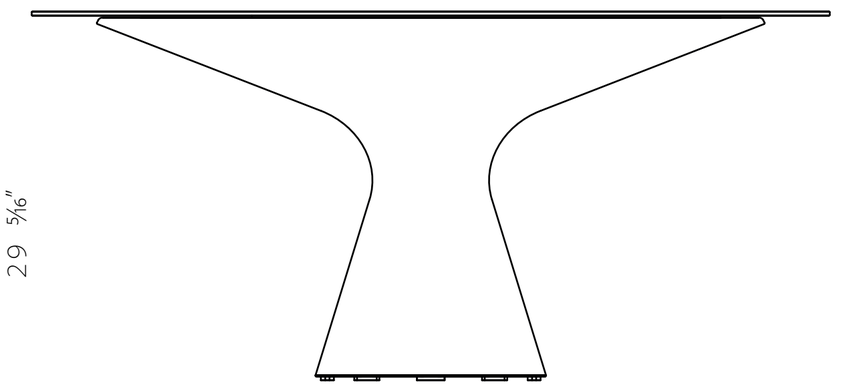

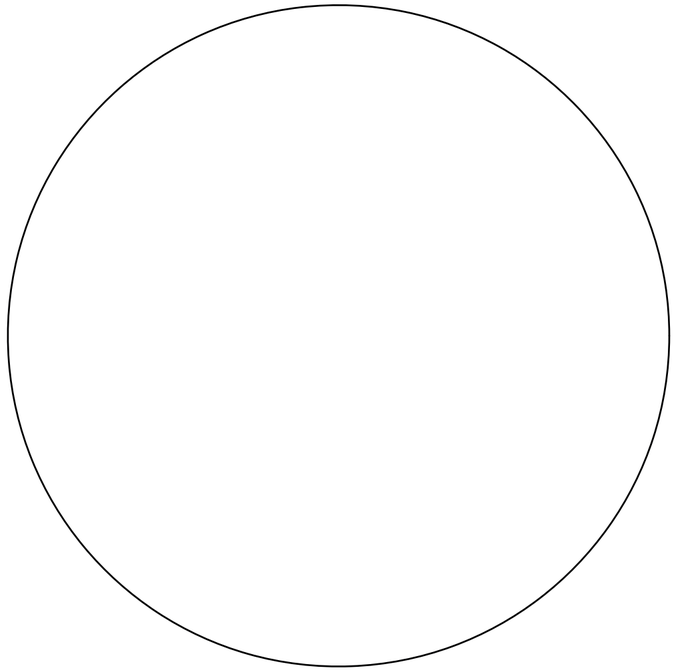

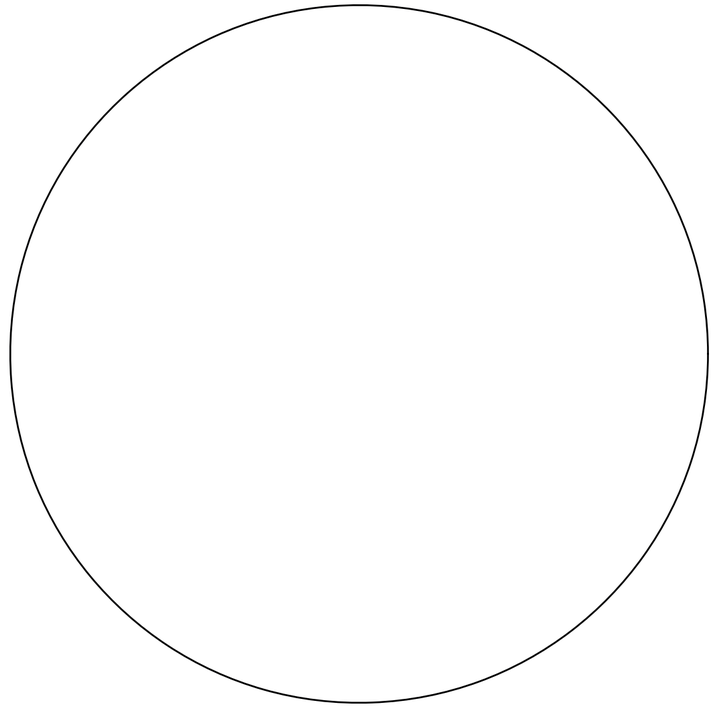

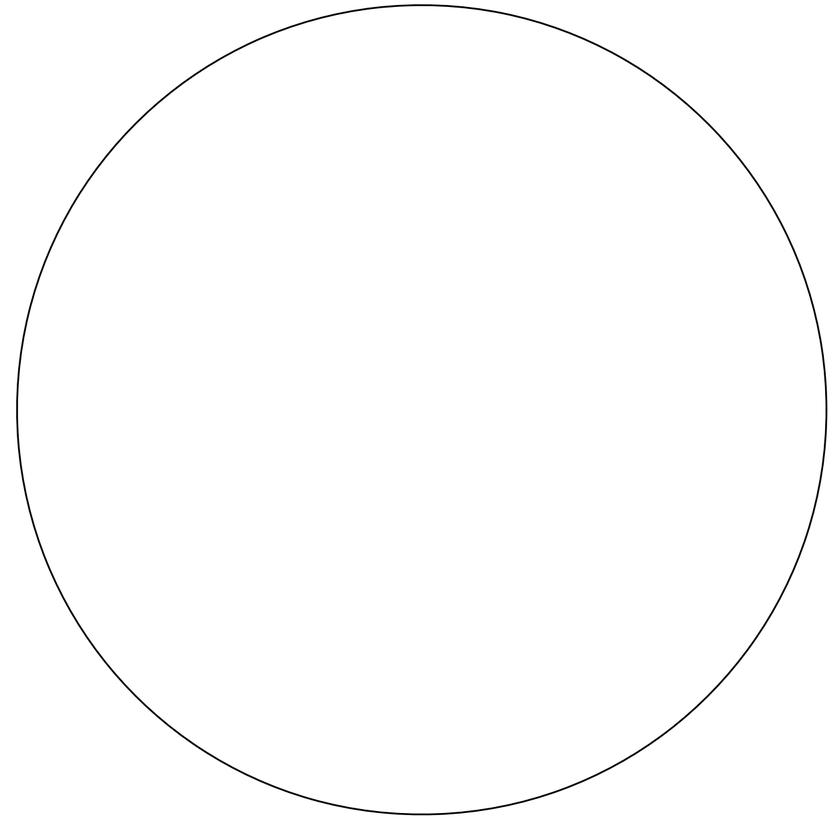

scala 1:10